mhs INSTALLATIONS SYSTEME

UNTERPUTZINSTALLATIONEN FÜR PASSIVWARMWASSER WÄRMEPUMPEN

www.mhs.at

Installationsbox für
Passivwarmwasserwärmepumpen

Figur **WW43**

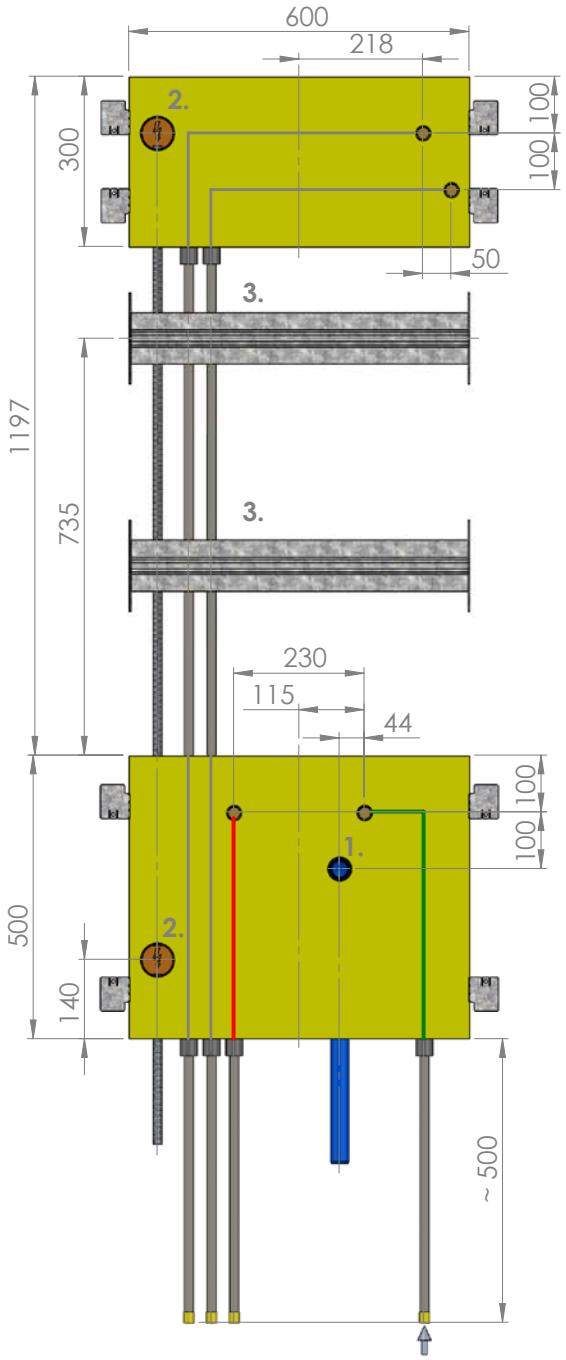

Beschreibung:
Grundinstallationsbox für alle erforderlichen Unterputz-installationen zur Warm-wasserwärmepumpe.

Geeignet für 100ltr und 150ltr Warmwasserbereiter.

Installationsbox für Trockenbauwand bestehend aus:
- VL/RL Heizkreis
- KW-Anschluss
- WW-Anschluss
- Abfluss
- Leerverrohrung für Spannungsversorgung
- Tragetraversen

Zusätzlich erforderliches Material:
2 x Eckventil ½“
1 x Hängespeichergruppe BWT
1 x Steckdose

Standardverrohrung:
Aluverbundrohr nach Wahl DA 20

Hinweis: Bei den beiden .. wird bei der Bestellung das entsprechende Kürzel für den gewünschten Rohr-bzw Abflusswerkstoff eingefügt.

WW432..3..0000

Alle Produkte sind auf Wunsch mit Bauhülse erhältlich!

Die Bauhülse wird mit dem Wandwinkel eingeschäumt. (Bestellkürzel Figur: a an 12. Stelle)

Installationsbox für
Passivwarmwasserwärmepumpen

Figur **WW53**

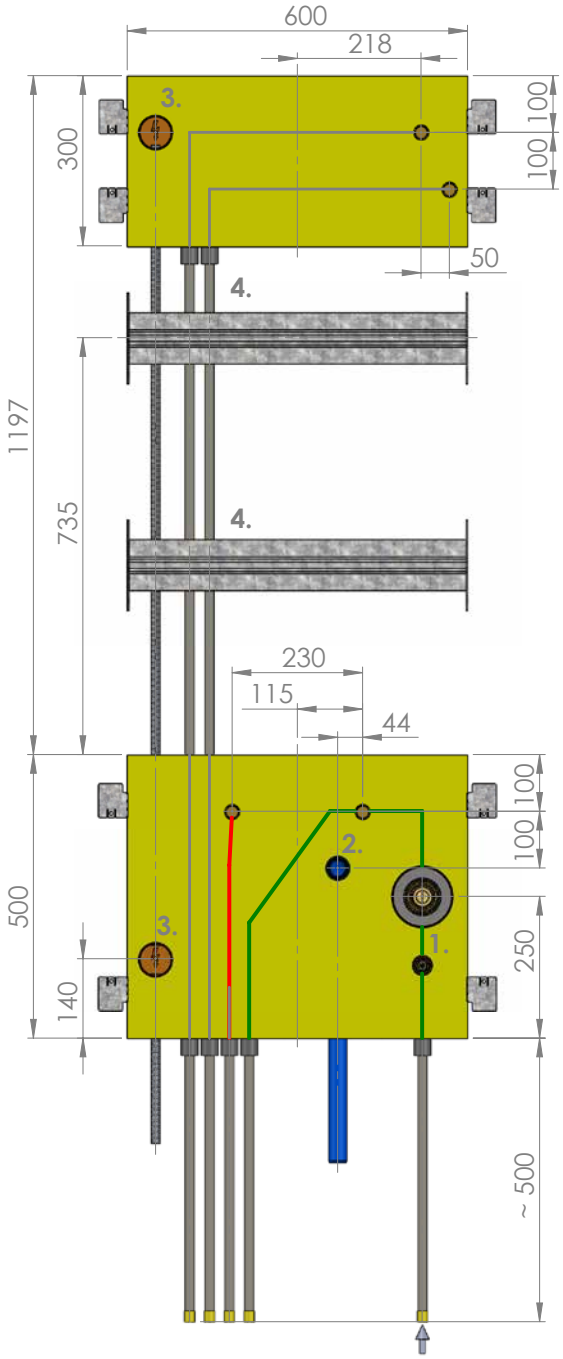

Beschreibung:
Installationsbox für alle erforderlichen Unterputzinstallationen zur Warmwasserwärmepumpe inkl. Kaltwasser-Hauptabsperrung für Wohneinheit und Kaltwasser-Zähler als UP-Einheit.

Geeignet für 100ltr und 150ltr Warmwasserbereiter.

Installationsbox für Trockenbauwand bestehend aus:
- VL/RL Heizkreis
- KW-Anschluss
- WW-Anschluss
- Abfluss
- Leerverrohrung für Spannungsversorgung
- Tragetraversen
- Kaltwasser-Hauptabsperrung für Wohneinheit
- UP-Einheit für Kaltwasserzähler
- Kaltwasserzulauf zu Wohnung.

Zusätzlich erforderliches Material:
2 x Eckventil ½“
1 x Hängespeichergruppe BWT
1 x Steckdose
1 x KW-Zähler Oberteil
1 x Oberteil Absperrschieber

Standardverrohrung:
Aluverbundrohr nach Wahl DA 20

Hinweis: Bei den beiden .. wird bei der Bestellung das entsprechende Kürzel für den gewünschten Rohr-bzw Abflusswerkstoff eingefügt.

WW532..3..0000

Installationsbox für
Passivwarmwasserwärmepumpen

Figur **WW63**

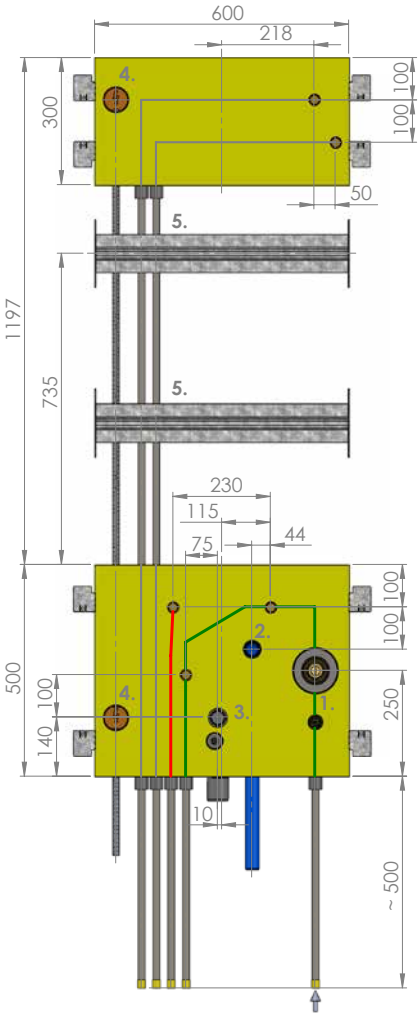

Beschreibung:
Installationsbox für alle erforderlichen Unterputzinstallationen zur Warmwasserwärmepumpe inkl. Kalt-wasser-Hauptabsperrung für Wohneinheit, Kaltwasserzähler als UP-Einheit und UP-Installationen für Waschmaschine. Geeignet für 100ltr Warmwasserbereiter.

Installationsbox für Trockenbauwand bestehend aus:
• VL/RL Heizkreis • KW-Anschluss • WW-Anschluss • Abfluss • Leerverrohrung für Spannungsversorgung • Tragetraversen • Kaltwasser-Hauptabsperrung für Wohneinheit • UP-Einheit für Kaltwasserzähler • Kaltwasserzulauf zu Wohnung • Ablauf Waschmaschine mit Siphon • KW-Waschmaschine • Elektroleerdose Strom Waschmaschine.

Zusätzlich erforderliches Material: 2 x Eckventil ½“, 1 x Hängespeichergruppe BWT, 1 x Steckdose, 1 x KW-Zähler Oberteil, 1 x Oberteil Absperrschieber, 1 x Oberteil HL-Siphon, 1 x Auslaufhahn KW für Waschmaschine, 1 x Steckdose Waschmaschine

Standardverrohrung: Aluverbundrohr nach Wahl DA 20
Hinweis: Bei den beiden .. wird bei der Bestellung das entsprechende Kürzel für den gewünschten Rohr-bzw Abflusswerkstoff eingefügt.

WW632..3..0000

INSTALLATIONS SYSTEME

ABG / TECHNISCHE INFORMATION:

Es gelten unsere allgemeinen Verkaufs- und Lieferbedingungen, nachzulesen unter www.mhs.at/agb.

Bestandteile der Zusammenarbeit sind zusätzlich unsere technischen Informationen, sowie Bedienungs- und Montageanleitungen der Hersteller.

Technische Änderungen und Druckfehler vorbehalten!

MHS GmbH
Montagesysteme für Heizung und Sanitär
Gewerbepark 11, A-8510 Stainz
T +43/3463/5650
office@mhs.at

Version 2023/1 – Preise auf Anfrage.